Jazz 6
weiß HGL

Sortimentsblatt

Küchenblock ohne E-Geräte

Art.Nr.	84-131-13
EAN	5903867530435
Preis €	
Pal. Menge / LKW-Menge	

Allgemein		Besonderheiten	
Korpus	Weiß Matt	innen Dekor	☐
Front	Weiß Hochglanz	System mit Unterführung im Schubkasten	☑
Griffe	Metalloptik matt Kst.	System mit Unterführung & Dämpfer	☐
Arbeitsplatte	28 mm Stärke, Farbe: stone dark	inkl. Türblende für integrierten Geschirrspüler	☑
Stellmaße B/H/T	Küche: 260 x 200 x 60 cm	Schubkasten mit Selbsteinzug	☐
		Liftfunktion im Hängeschrank	☑
Arbeitshöhe	ca. 90 cm	Klapptür für Backblech etc.	☐
Sockelhöhe	ca. 15 cm		☑
Kühlschrank	Nischenmaß 88cm		

Korpus: Weiß matt, Front: Weiß Hochglanz

Verpackungsdaten

Art. Nr	Beschreibung	Colli	Bz.	L.(cm)	B.(cm)	H.(cm)	cbm	Gewicht	EAN
84-131-13	**Küche**	**6**					**0,317**	**152,50**	**5903867530435**
bestehend aus:	Hängeschrank 90 cm	1 von 6	**A**	100,5	51,5	10,7	0,055	25,50	
	Unterschrank 90 cm	2 von 6	**G**	100,5	58,5	12,0	0,071	35,50	
	Spülenunterschrank 50 cm	3 von 6	**C**	98,0	57,5	7,2	0,041	19,50	
	Hochschrank	4 von 6	**K**	177,5	58,5	5,6	0,058	28,00	
	Hochschrank + GSP Blende	5 von 6	**K+J**	101,5	62,0	6,8	0,043	21,00	
	Arbeitsplatte	6 von 6		210,0	61,5	3,8	0,049	23,00	

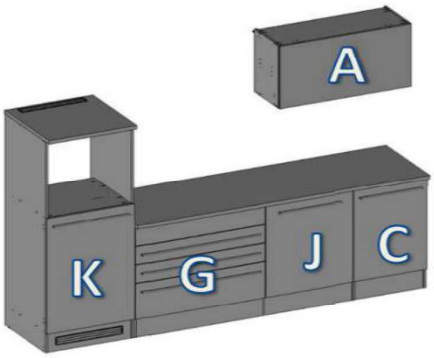

Einzelmaße aufgebaut inkl. Front

Bez.	Inhalt	B.(cm)	H.(cm)	T.(cm)
A	Hängeschrank 90 cm	90,0	50,0	34,6
G	Unterschrank 90 cm	90,0	87,0	57,1
C	Spülenunterschrank 50 cm	50,0	87,0	57,1
K	Hochschrank	60,0	169,3	60,0
J	GSP Blende	60,0	87,0	1,6
Worktop	Arbeitsplatte	200,0	2,8	60,0

Bei den angegebenen Maßen handelt es sich um ca. Maße. Technische Änderungen sowie Modellkorrekturen behalten wir uns vor