Gebrauchsanleitung / Instructions / Mode d'emploi / Gebruiksaanwijzing / Instrucciones

PAIDI
Möbel GmbH
Hauptstraße 87
D-97840 Hafenlohr/Main

Gütezeichen RAL
Deutsche Gütegemeinschaft Möbel

DER BLAUE ENGEL – weil emissionsarm – schützt die GESUNDHEIT

125 0311

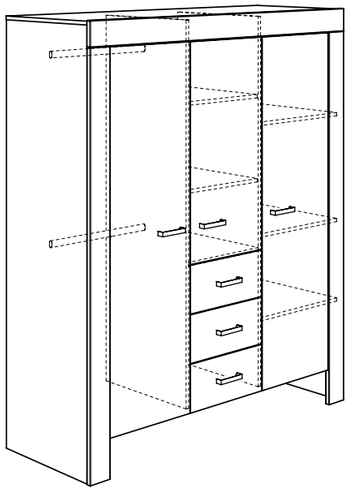

1:1
DIN A3

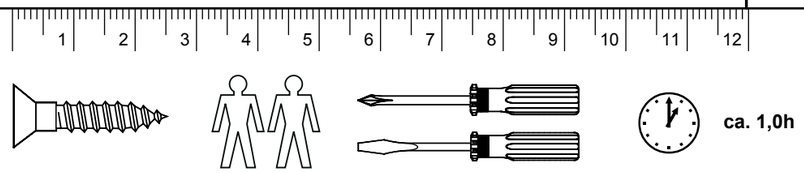

ca. 1,0h

A	B_1 / B_2	C	D	F
	13	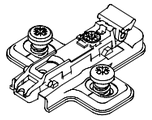	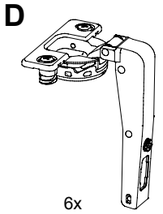	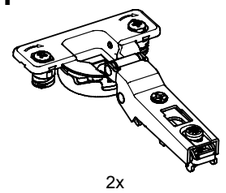
18x 681 0759	4x 681 1645 / 4x 681 4887	6x 681 2589	6x 681 2796	2x 681 2793

G	M	H	I	J	K
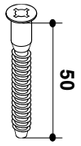 50			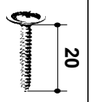 20	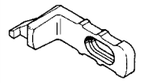	15
2x 681 5311	1x 681 3011	4x 681 8126	12x 681 2498	18x 681 4914	4x 681 2497	4x 681 5060

L	Z
20x 681 0350	2x 681 2552

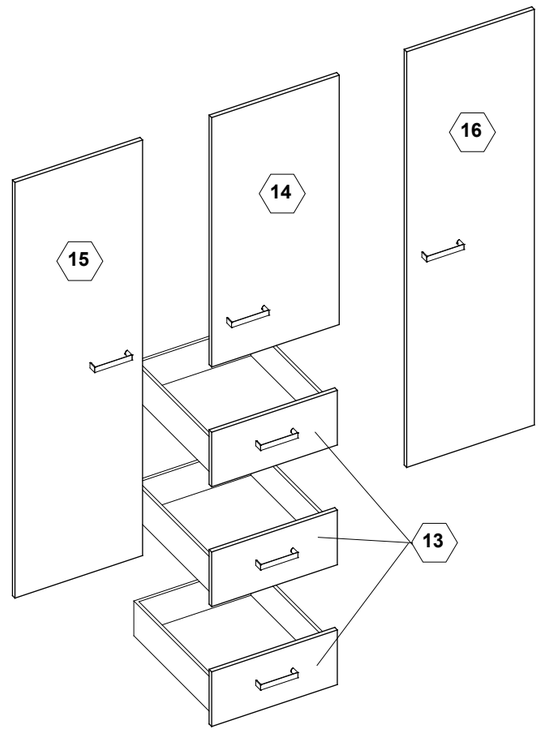

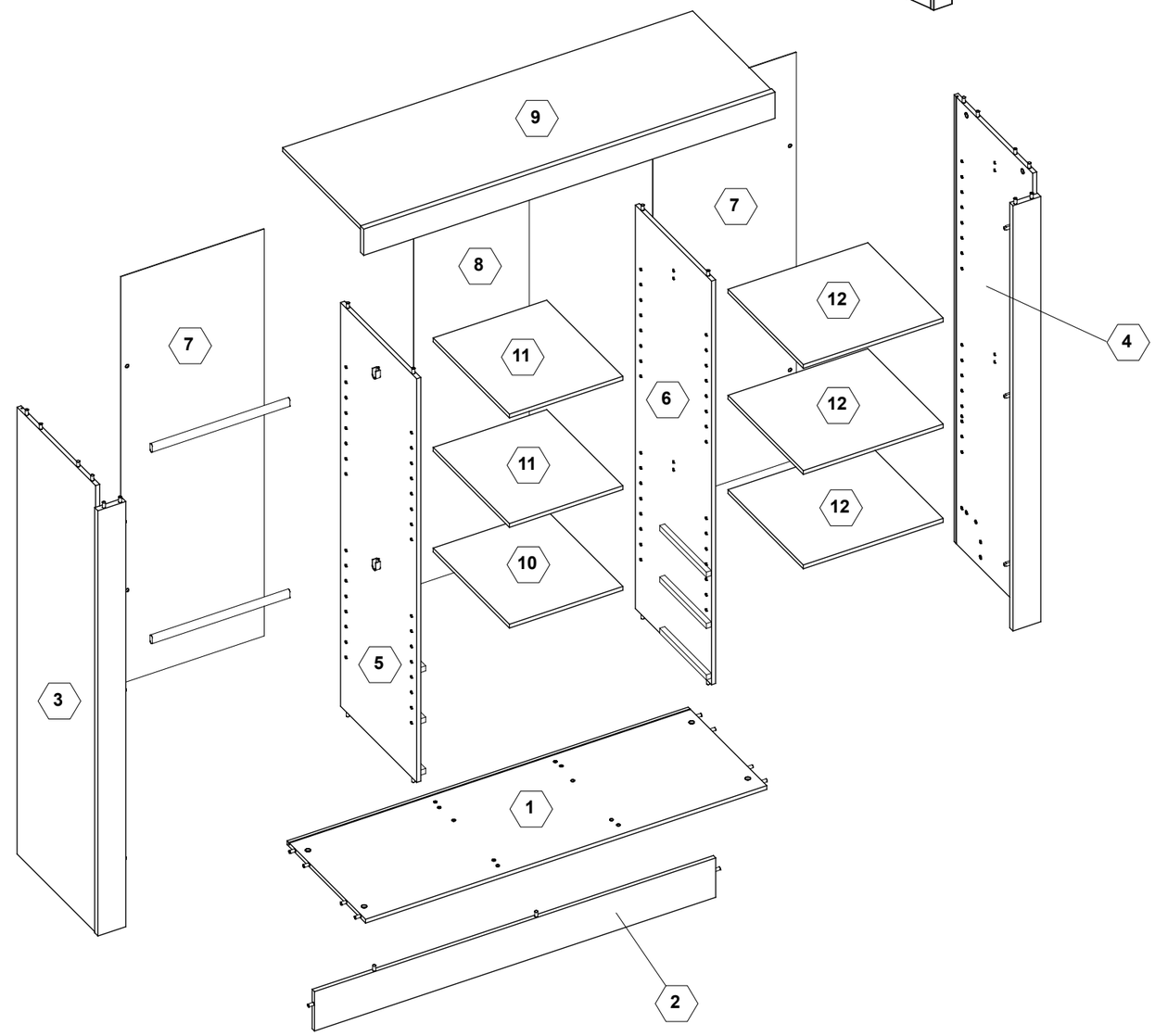

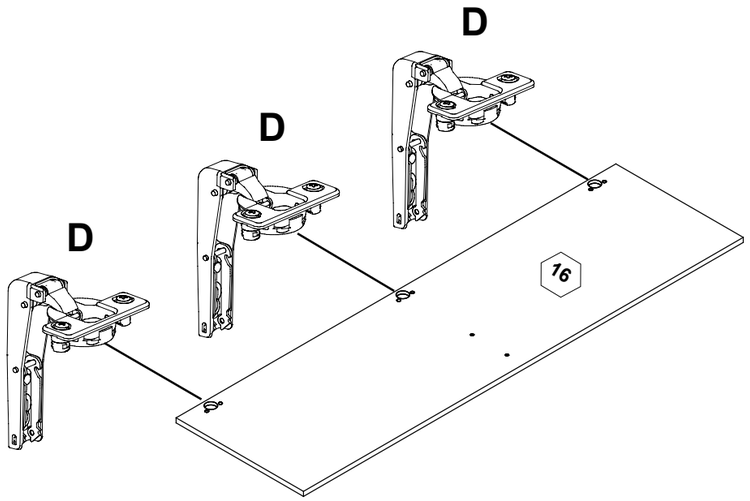
D
D
D
16

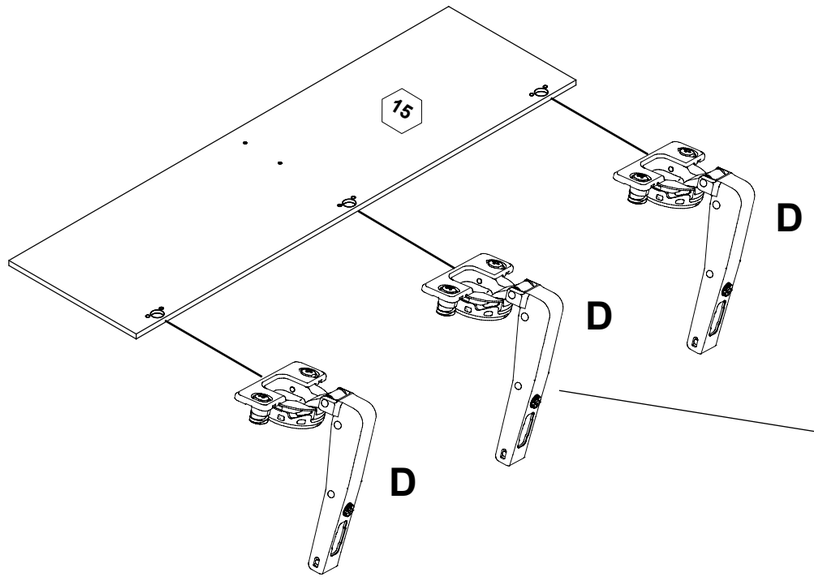
15
D
D
D

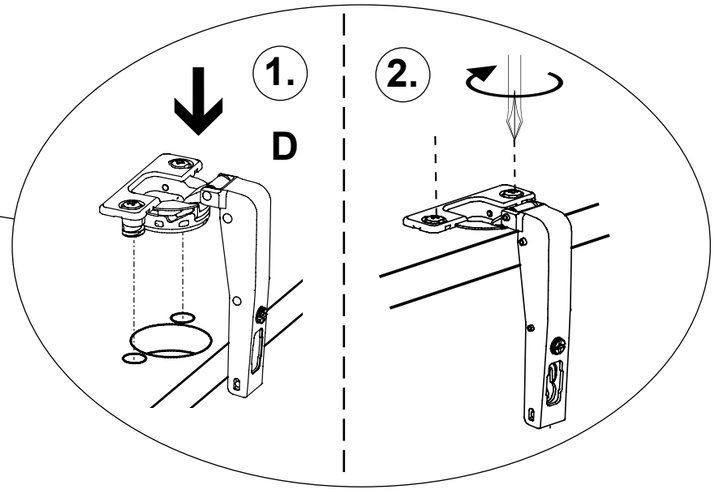
1.
D
2.

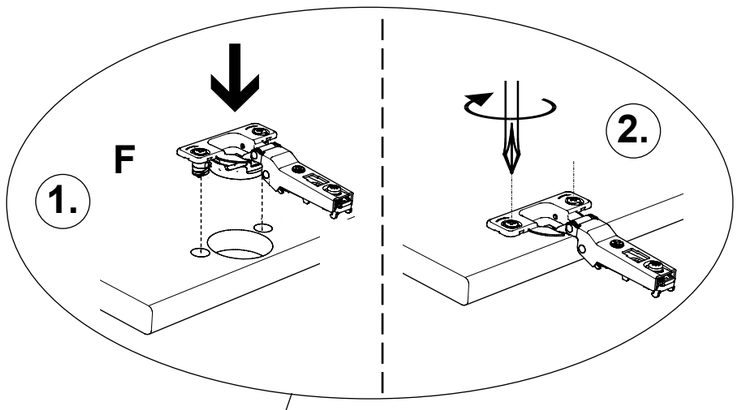
F
1.
2.

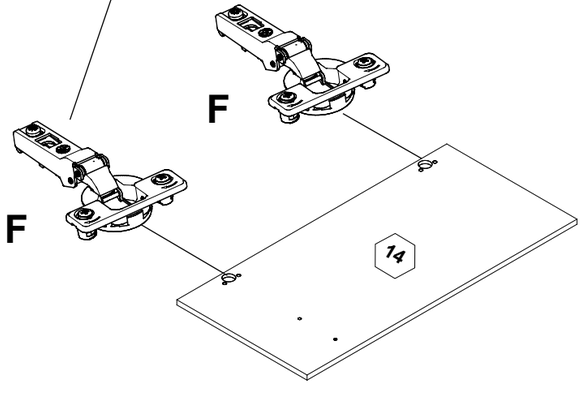
F
F
14

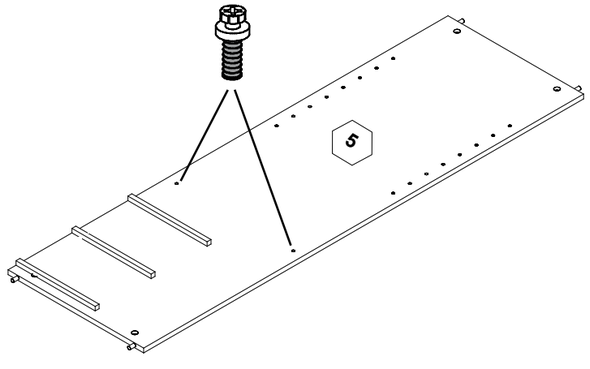
5

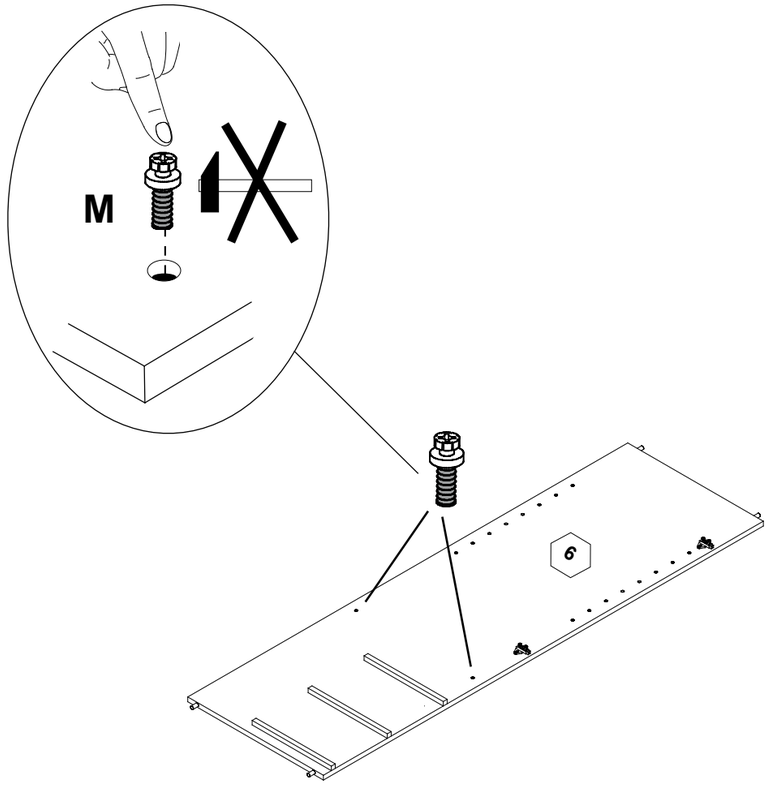
M
6

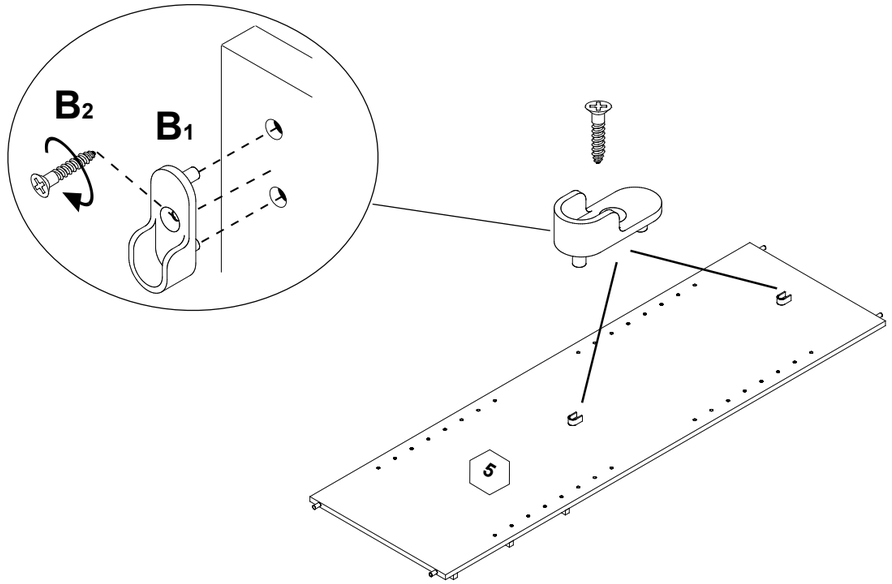
B2
B1
5

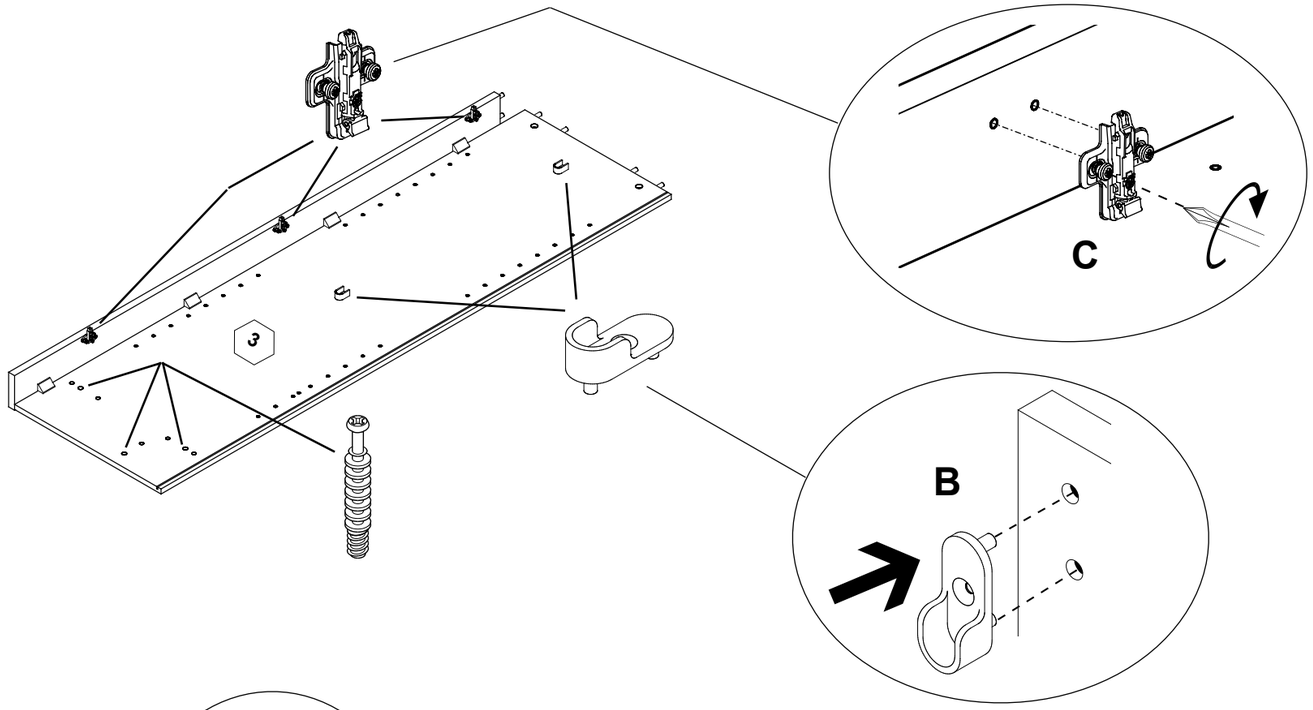
3
C
B

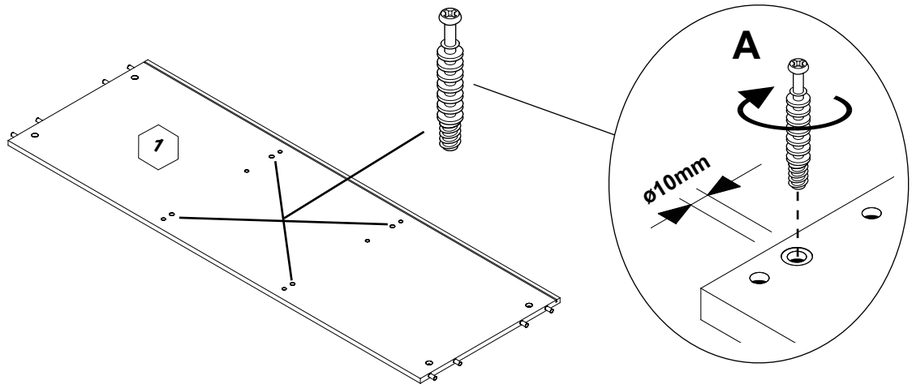
1
A
ø10mm

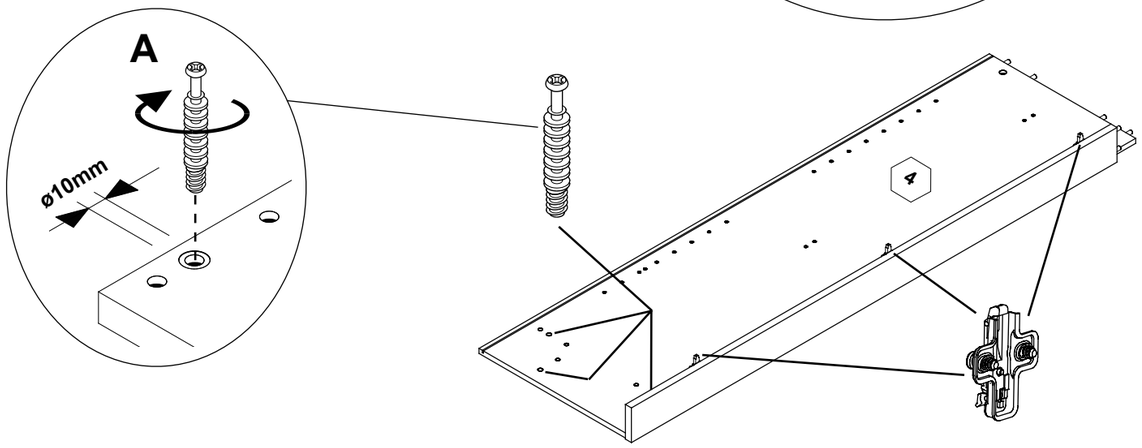
A
ø10mm
4

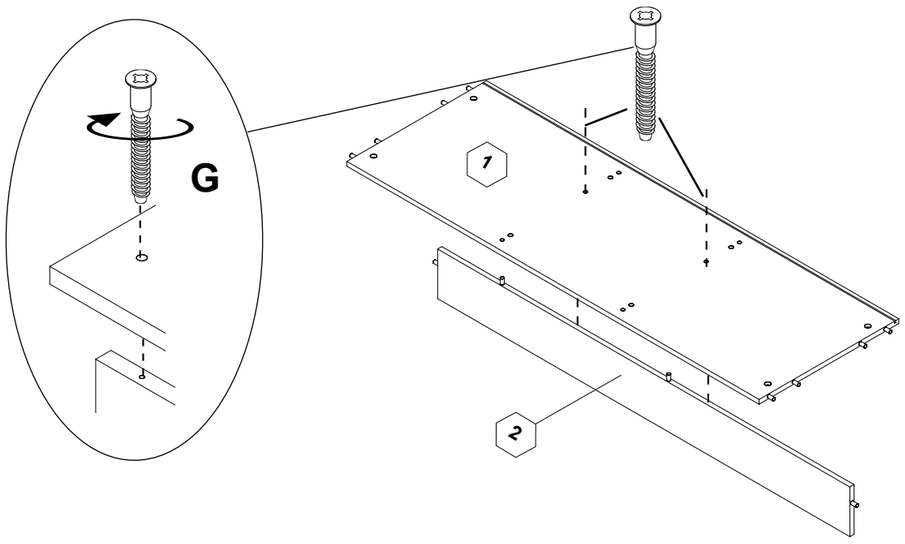
G
1
2

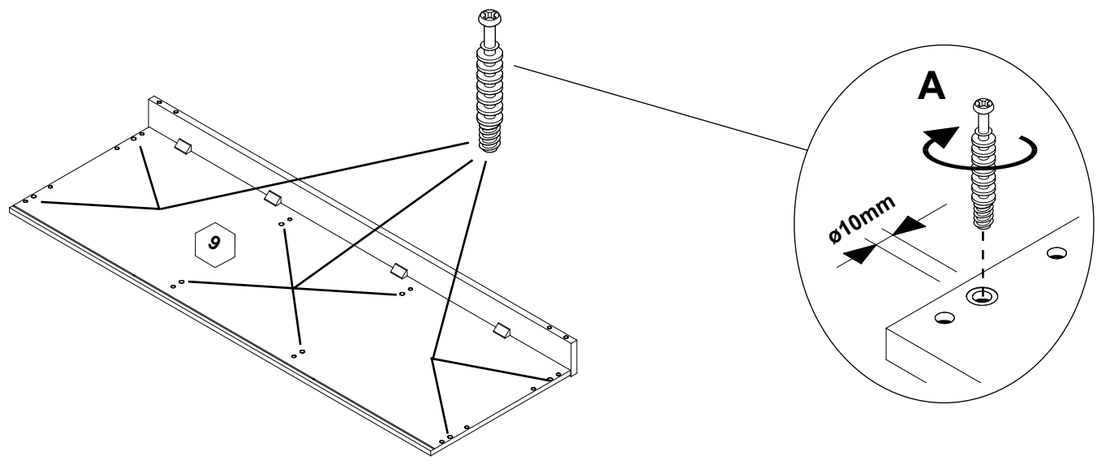
9
A
ø10mm

1

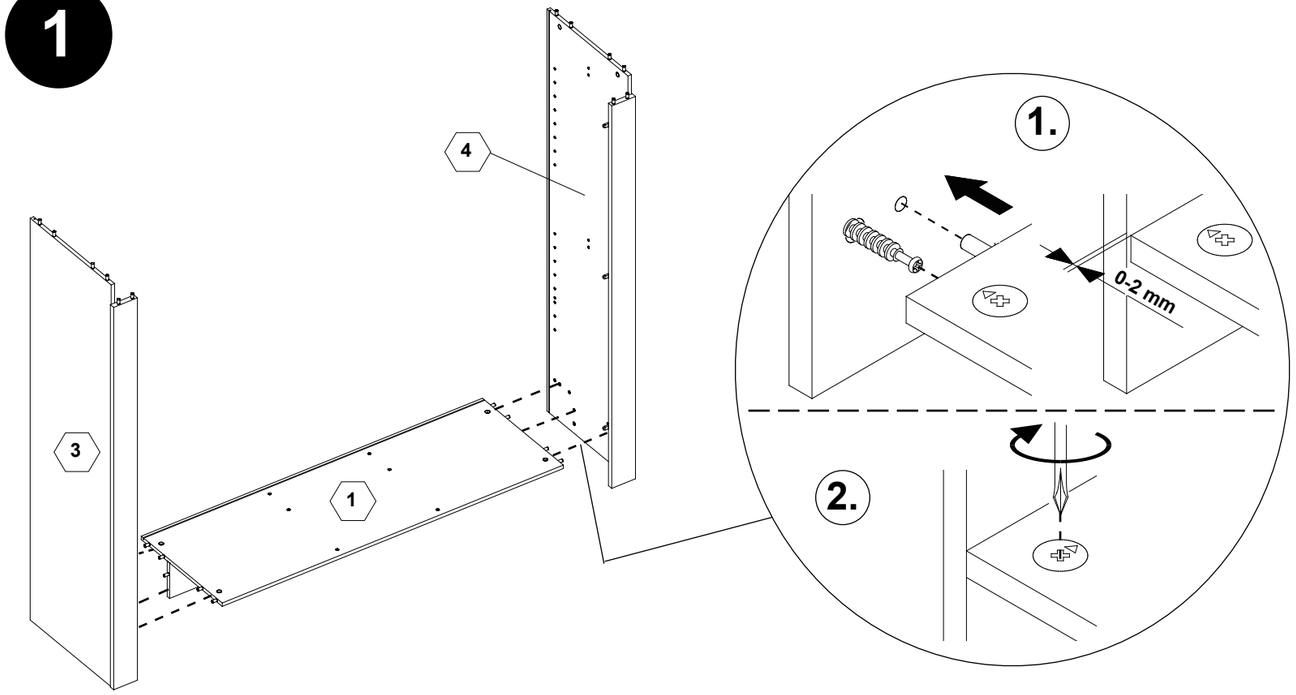

2

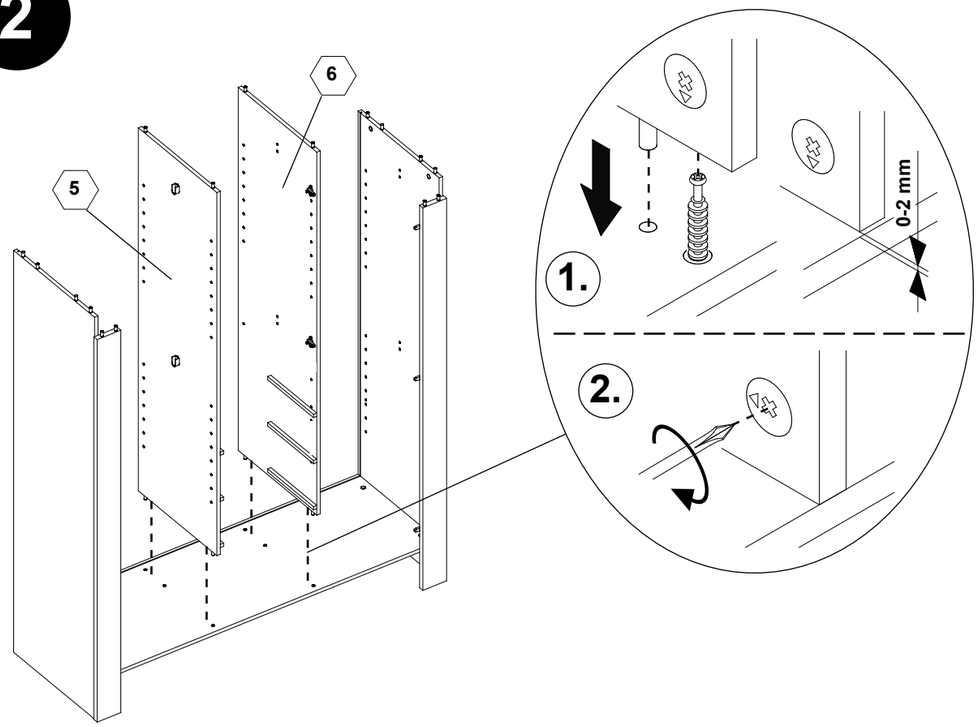

3

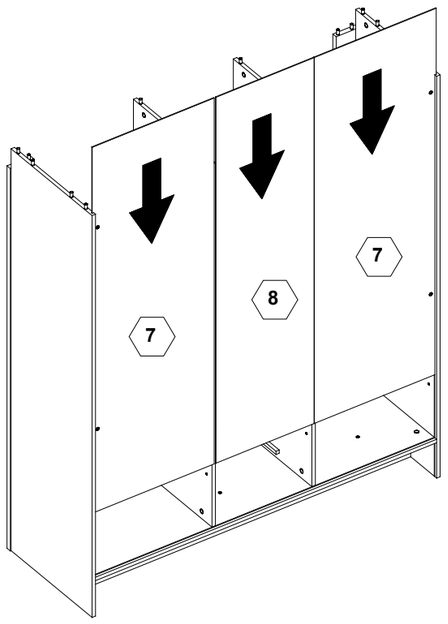

4

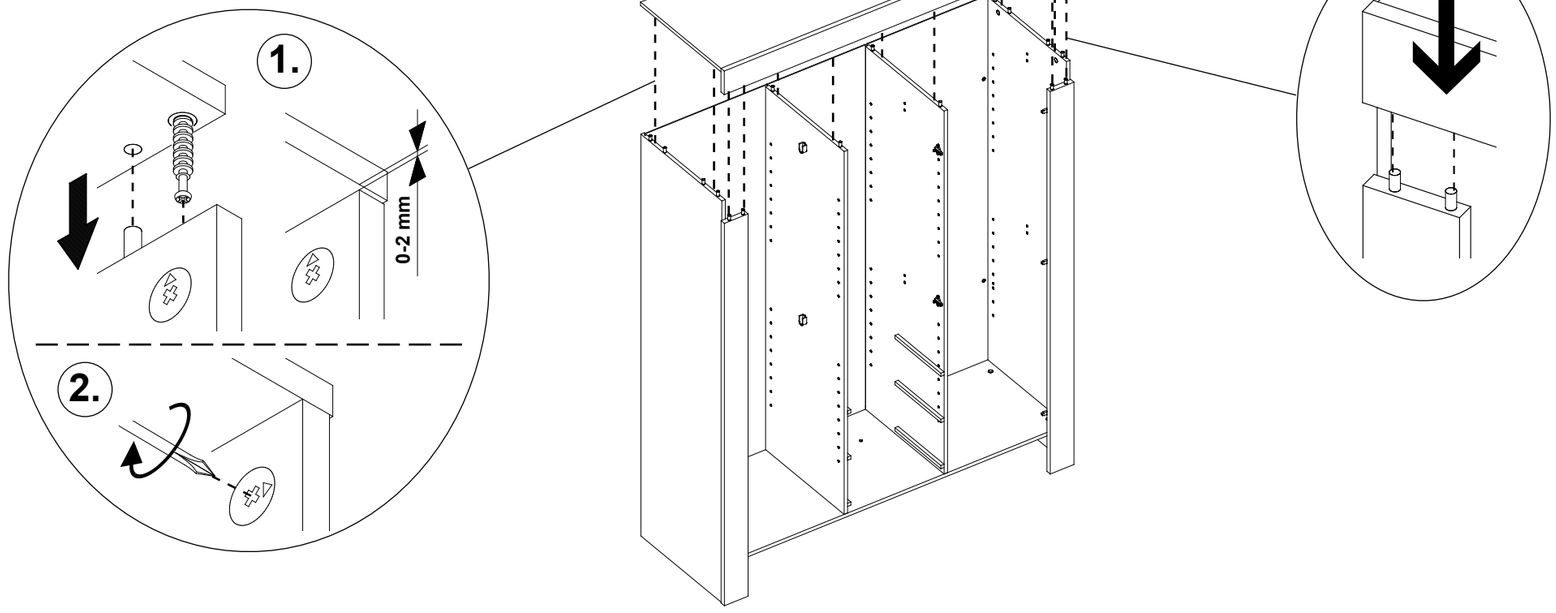

5

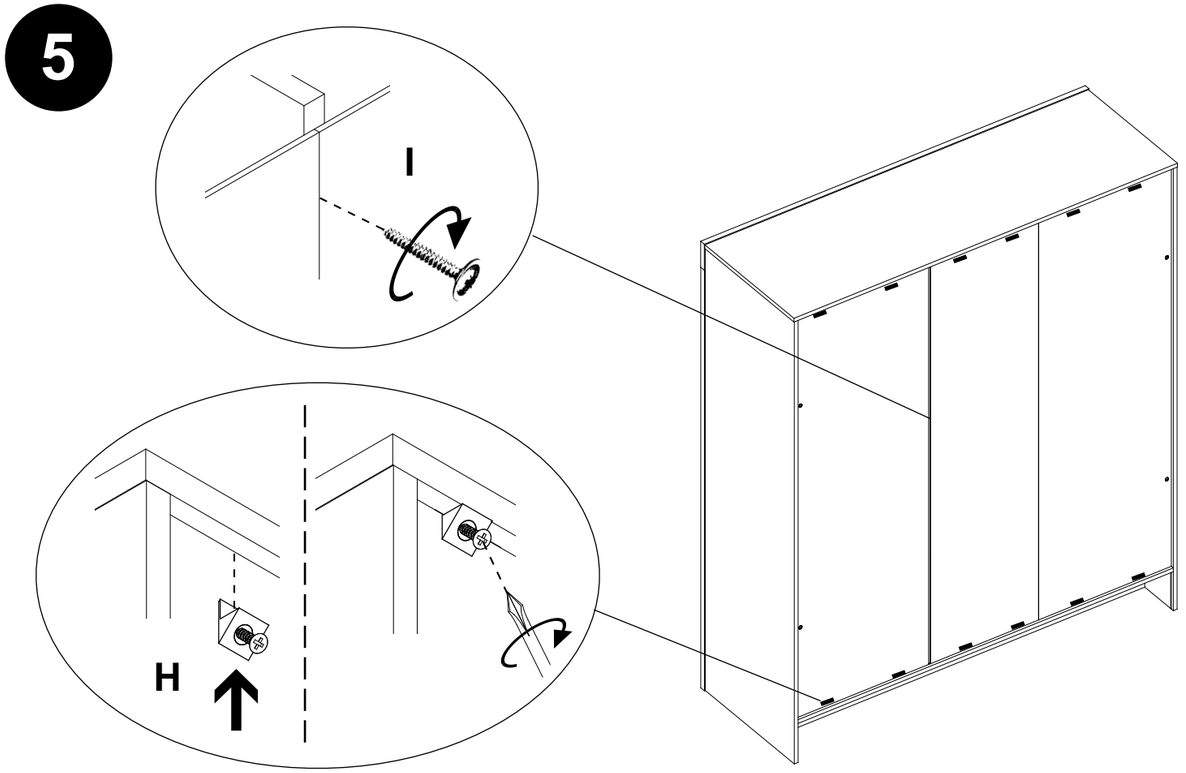

6

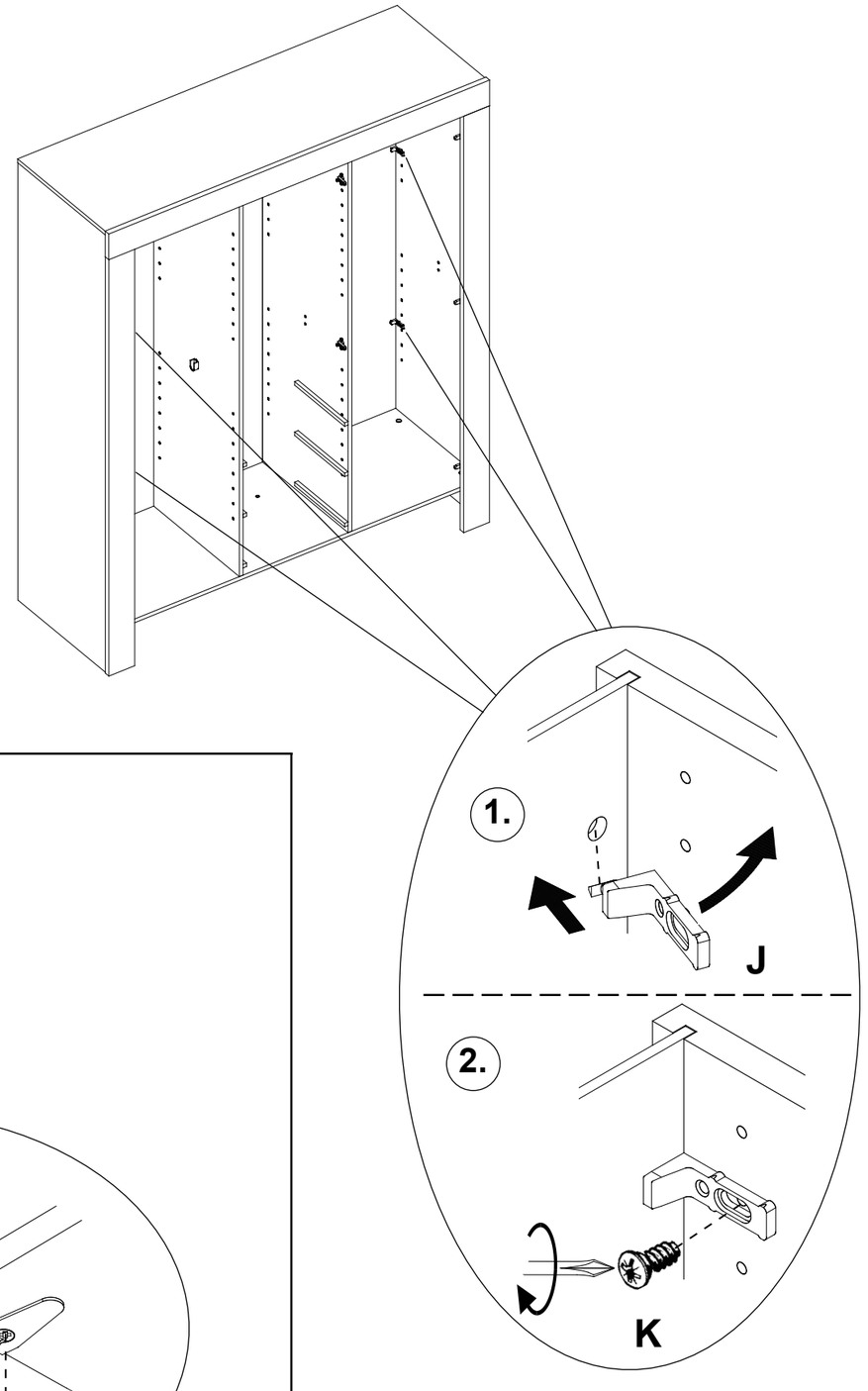

7

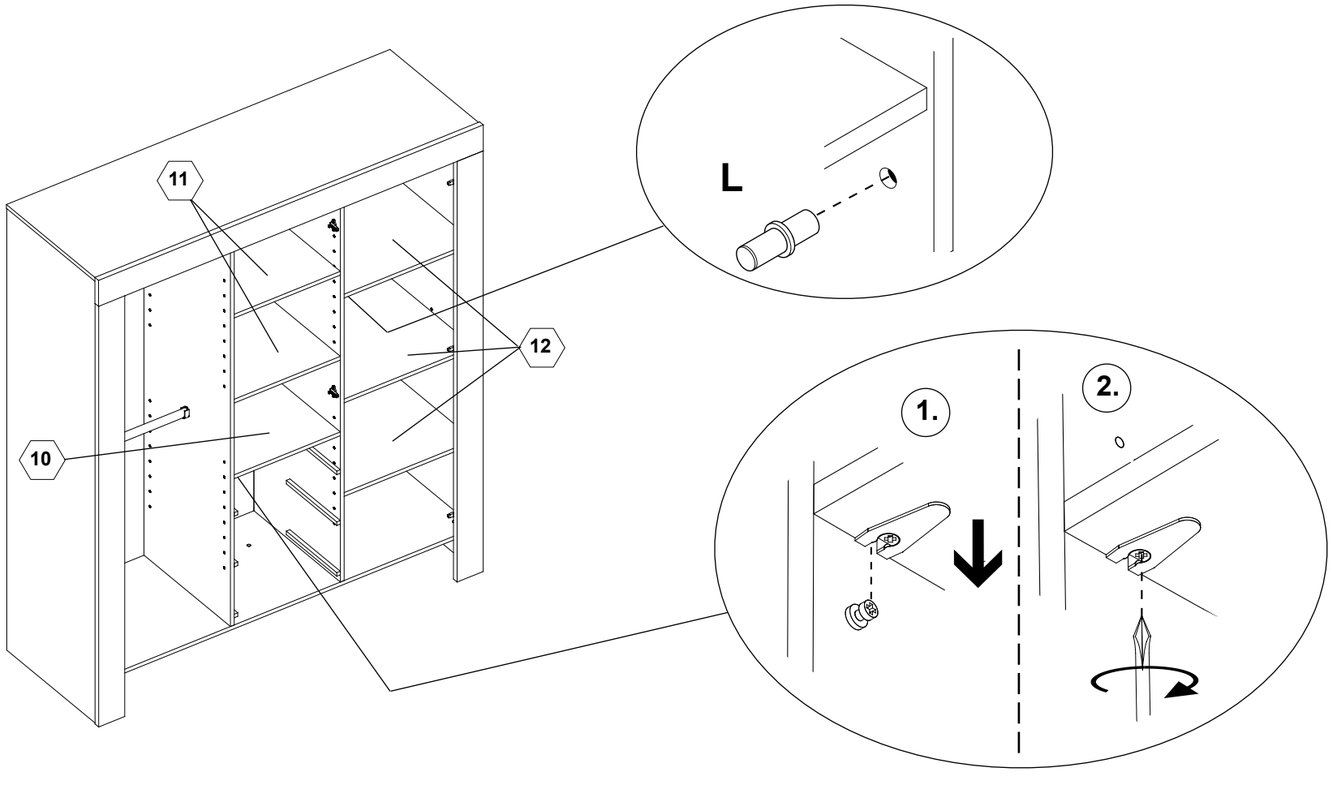

8

Montage der Schubkästen

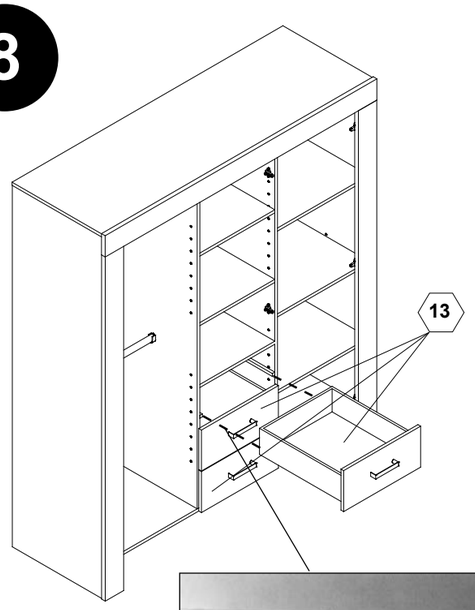

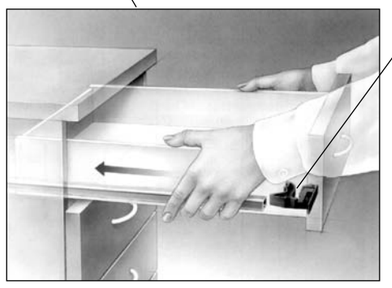

CLICK !!

Justierung der Schubkästen

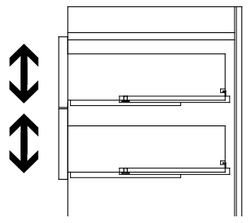

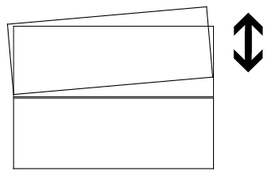

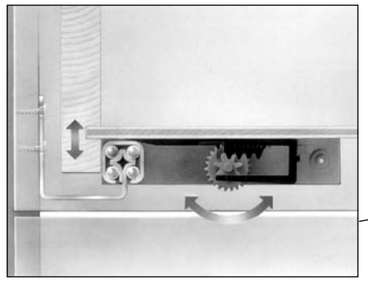

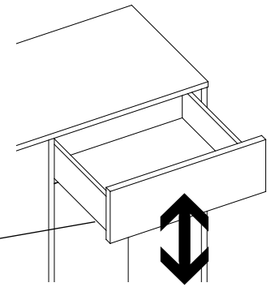

Demontage der Schubkästen

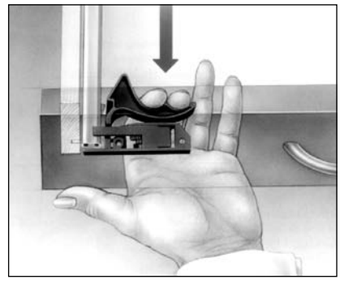

9

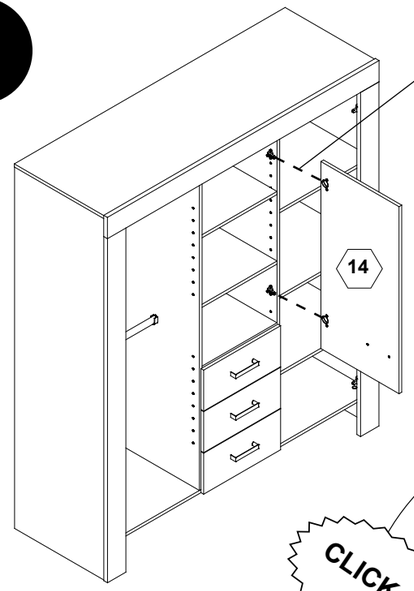

1.

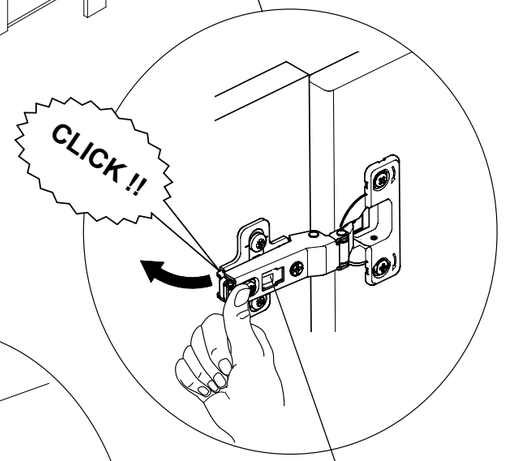

2.

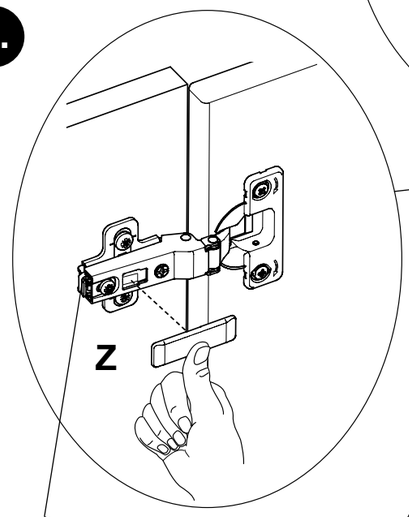

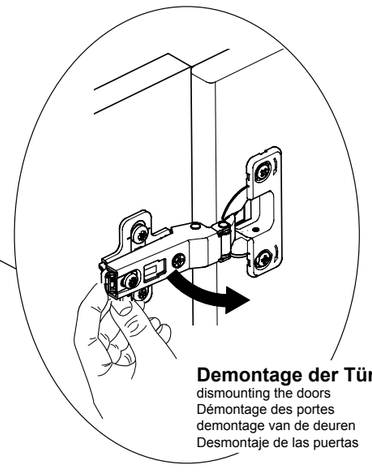

Demontage der Türen
dismounting the doors
Démontage des portes
demontage van de deuren
Desmontaje de las puertas

Justierung der Türen

Adjustement of doors
Ajustement des portes
Uitlijnen van de deuren
Ajuste de las puertas

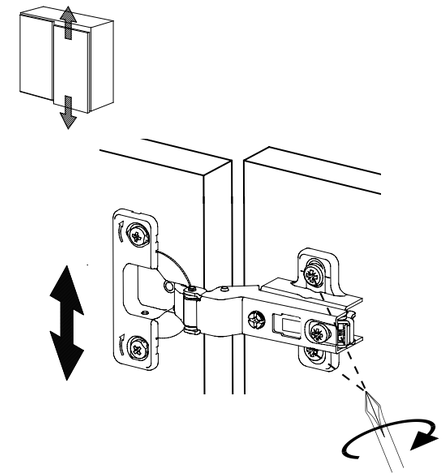

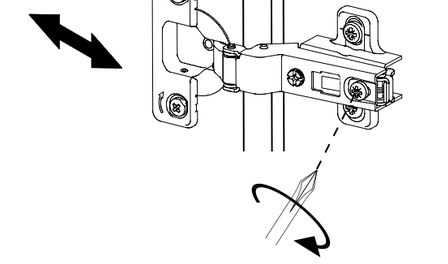

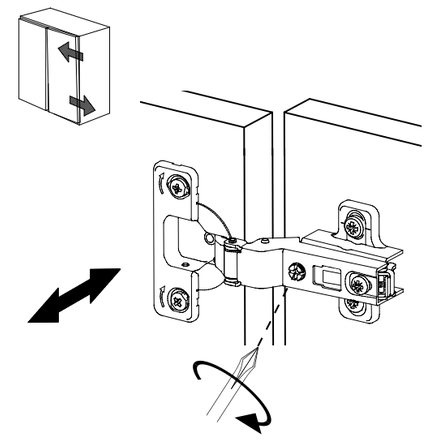

10

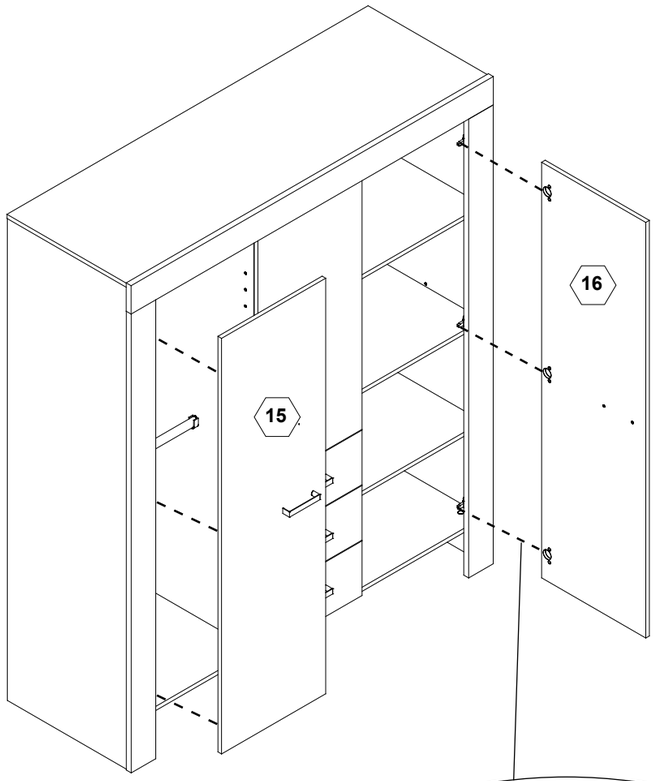

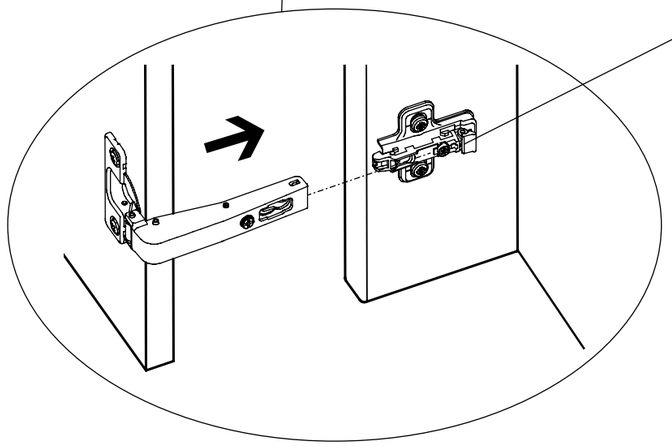

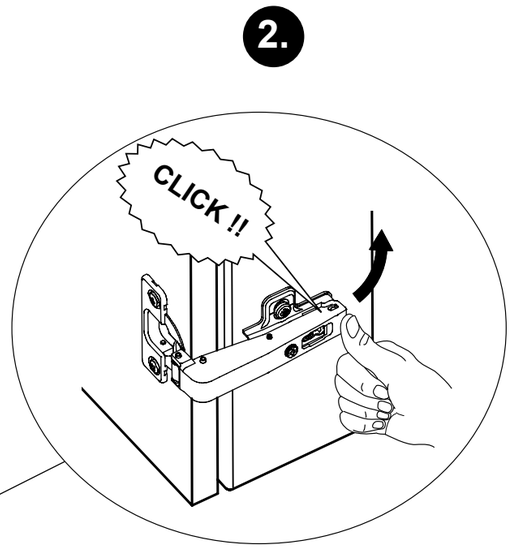

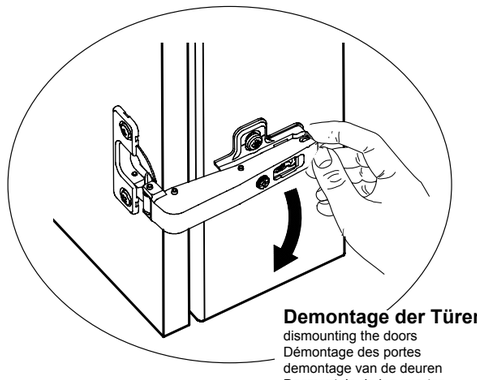

Demontage der Türen
dismounting the doors
Démontage des portes
demontage van de deuren
Desmontaje de las puertas

DE **Pflegehinweis:** Zum Reinigen der Oberflächen ein leicht-feuchtes Tuch oder ein handelsübliches Möbelpflegemittel verwenden.
FR **Indication sur l'entretien :** pour nettoyer les surfaces, utiliser un chiffon légèrement humide ou un nettoyant pour meubles en vente dans le commerce
GB **Caring for the… :** In order to clean the surfaces please use a slightly damp cloth or commercially available furniture care product.
NL **Verzorgingsanwijzing:** Voor het reinigen van de oppervlakken een licht vochtig doek of een gebruikelijk meubelschoonmaakmiddel gebruiken.
ES **Recomendaciones de cuidado:** Para limpiar las superficies del mueble debe usar un trapo humedecido o un producto de limpieza de muebles comercial.
GR **Οδηγίες περιποίησης:** Για το καθάρισμα των επιφανειών να χρησιμοποιείτε ένα ελαφρά νοτισμένο πανάκι ή λούστρο επίπλων.
IT **Indicazione per pulizia e cura:** Per la pulizia delle superfici utilizzate un panno leggermente umido o un normale prodotto per la cura dei mobili.
CZ **Pokyny k čištění:** Na čištění povrchu použijte pouze navlhčený kousek látky nebo běžný prostředek na ošetřování nábytku.
SK **Pokyn k ošetrovaniu:** Na čistenie povrchu používajte mierne navlhčenú handru alebo bežný čistiaci prostriedok na nábytok.
SI **Navodilo za nego:** Za čiščenje površin uporabljajte malo vlažno cunjo ali trgovsko običajno sredstvo za nego pohištva.
DK **Pleje:** Rens overflader med en fugtig klud eller et gængs møbelplejemiddel.
SE **Skötselråd:** Rengör ytorna med en fuktig trasa eller med ett vanligt möbelrengöringsmedel som finns i handeln.
FI **Hoito-ohje:** Käytä pintojen puhdistukseen kosteata pyyhettä tai yleisen kauppalaadun mukaista huonekalujen hoito-ainetta.
PL **Wskazówka pielęgnacyjna:** do czyszczenia powierzchni stosować lekko wilgotną ściereczkę lub zwykły środek do pielęgnacji mebli.
HU **Ápolási útmutatás:** A felületek tisztításához egy enyhén nedves kendőt, vagy kereskedelemben kapható, szokványos bútorápoló szert használjon.
RO **Indicaţii de întreţinere:** pentru curăţirea suprafeţelor folosiţi o cârpă umezită uşor sau un produs comercial obişnuit pentru îngrijirea mobilei.
BG **Указание за поддържане:** Използвайте леко навлажнена кърпа или обикновен препарат за поддържане на мебели, за да почистите повърхностите.
HR **Upute za njegu:** Za čišćenje površina upotrijebiti jednu lako navlaženu krpu i trgovačko uobičajeno sredstvo za njegu namještaja.
LT **Rekomendacija priežiūrai:** Paviršius valykite drėgna pašluoste arba parduotuvėse įsigytomis baldų priežiūros priemonėmis.

Justierung der Türen
Adjustement of doors
Ajustement des portes
Uitlijnen van de deuren
Ajuste de las puertas

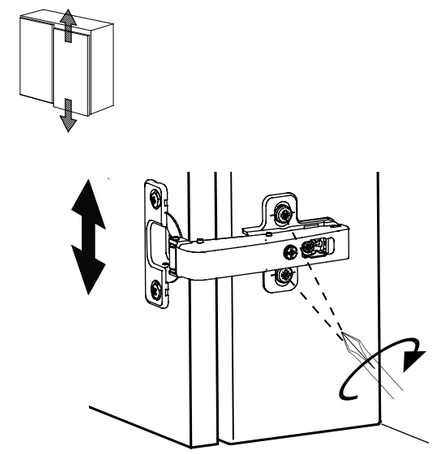

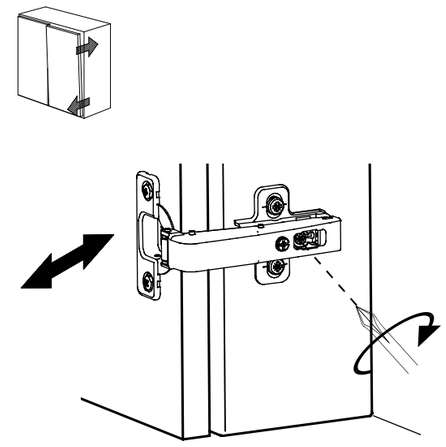

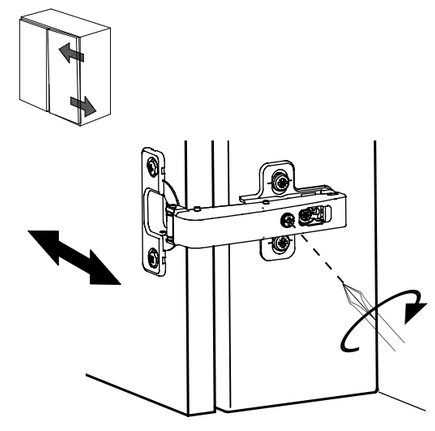

PK-Nr. 1829 Stand 04/12 Blatt 7 von 7